みずほ銀行合併の系譜

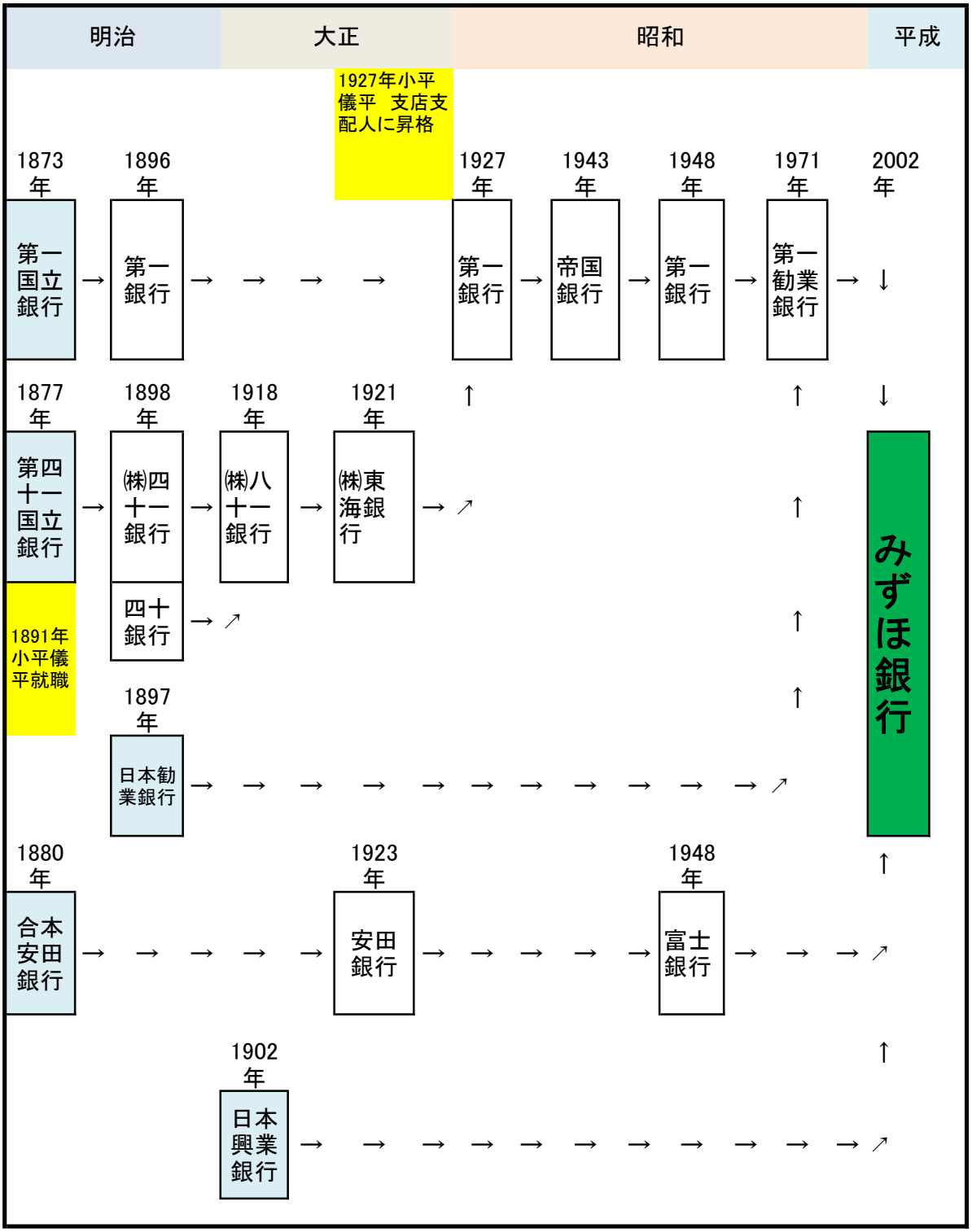
明治
大正
昭和
平成
1927年小平儀平　支店支配人に昇格
1873年
第一国立銀行
1896年
第一銀行
1927年
第一銀行
1943年
帝国銀行
1948年
第一銀行
1971年
第一勧業銀行
2002年
1877年
第四十一国立銀行
1898年
㈱四十一銀行
1918年
㈱八十一銀行
1921年
㈱東海銀行
1891年小平儀平就職
四十銀行
1897年
日本勧業銀行
みずほ銀行
1880年
合本安田銀行
1923年
安田銀行
1948年
富士銀行
1902年
日本興業銀行